DB SERISE

DB210

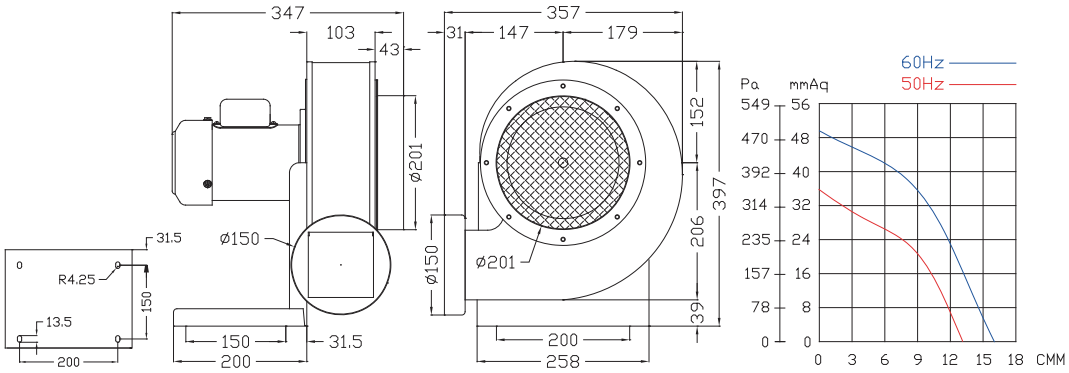

型式	電圧	周波数	位相	極数	電流	馬力	回転速度	最大風量	最大静圧		重量
	V	Hz	Ø	P	A	Watt/HP	R.P.M.	m^3/min	mmAq	Pa	kg
DB210	100 / 200	50	1	4	3/1.5	1/4HP	1460	13.7	34.5	338	13.3
		60			3/1.5		1710	16.3	50.8	498	

株式会社アメニティ・テクノロジー
東京営業所 東京都中央区新富２－４－５川名ビル３F
TEL:03-5542-0393 FAX:03-5542-0394
www.amenity-technology.com